اسناد مناقصه خرید غلطک آسیاب مواد

نوع مناقصه: عمومی

شرایط مناقصه عمومی

پیرو آگهی مناقصه عمومی در روزنامه دنیای اقتصاد به شماره 6712 **مورخ** 1405/08/28 **،از متقاضیان شرکت در مناقصه درخواست می نماید که مفاد مندرج در اسناد مناقصه را به دقت مطالعه و با توجه به آمادگی و احراز شرایط این مناقصه در صورت تمایل نسبت به تکمیل مدارک و مهر و امضاء نمودن تمام صفحات توسط اشخاص حقوقی ،پیشنهادات خود را تا پایان وقت اداری (ساعت** 14**) روز چهارشنبه مورخ** 1405/09/25 **در پاکات دربسته به دبیرخانه های شرکت ارسال و رسید دریافت نمایند.**

1– موضوع مناقصه :

خرید **غلطک آسیاب مواد** طبق جدول و مشخصات فنی ذیل:

ردیف	نام قلم	مشخصات فنی	مقدار	واحد
1	**غلطک آسیاب مواد**	**غلطک کامل بدون زیگمنت شامل:شافت ،بیرینگ، هاب، یوک**	**1**	عدد

2– مناقصه گزار :

شرکت تولیدی سیمان فیروزکوه به نشانی:

دفتر مرکزی: تهران-خیابان شهید بهشتی-خیابان صابونچی-کوچه پنجم -پلاک 43-کد پستی: 1533699111 و شماره تلفن: 8-86043294

کارخانه : شهرستان فیروزکوه-کیلومتر 15 جاده فیروزکوه - قائم شهر– جاده اختصاصی کارخانه سیمان فیروزکوه-کد پستی: 3986137661 وشماره تلفن: 25-76401620

3– دستگاه نظارت:

واحدفنی و مهندسی و واحد مکانیک شرکت تولیدی سیمان فیروزکوه به عنوان ناظران خرید می باشند.

4– اسناد مناقصه

4-1- اسناد مناقصه بشرح زیر می باشد:

الف- شرایط شرکت در مناقصه.

ب- جدول پیشنهاد قیمت.

4-2- پیشنهادات بایستی در یک نسخه اصل تهیه و به مناقصه گزار تسلیم گردد.

4-3- اسناد مناقصه باید بترتیب در پاکتهای جداگانه بشرح زیر قرار داده شود:

1 – پاکت «الف» حاوی تضمین شرکت در مناقصه که بشرح مندرج در ماده 7 شرایط مناقصه خواهد بود.

2 –پاکت حرف «ب» حاوی موارد زیر می باشد:

- شرایط عمومی و اختصاصی مناقصه.
-رونوشت مصدق اساسنامه شرکت و آگهی روزنامه رسمی کشور حاوی امضاءهای مجاز و گواهی اداره ثبت شرکت‌ها مبنی بر اعتبار اساسنامه ابراز شده و موجودیت شرکت.
در صورتی که دارندگان امضاء مجاز در اساسنامه حق دادن وکالت به غیر داشته باشند و پیشنهاد دهنده به وکالت از طرف مسئولین شرکت پیشنهاد بدهد، باید رونوشت مصدق وکالت‌نامه رسمی خود را همراه با پیشنهاد به مناقصه گزارتسلیم دارد.
-لیست سوابق و در دست اقدام به همراه ذکر مشخصات و تلفن کارفرمایان.
- مدت زمان تحویل کالای موضوع مناقصه اعلام گردد.
- مدت زمان گارانتی (کالای موضوع مناقصه)اعلام گردد.
- مهر و امضاء تمامی صفحات اسناد مناقصه و قراردادن آن در (**پاکت ب)**

3 – پاکت « ج » حاوی فرم پیشنهاد قیمت خواهد بود.

قیمت ها بایستی به صورت تفکیکی و کاملاً مجزا تهیه و ارائه گردد و تمامی قسمتهای جدول پیشنهاد قیمت لازم است بطور کامل از طرف پیشنهاد دهنده تکمیل و ارائه گردد.

هیچگونه قیمتی نباید در پاکت الف و ب گذاشته شود.

4-4- هر یک از سه پاکت **الف و ب و ج** باید پلمپ چسبی یا لاک و مهر شده و جمعاً در پاکت لاک و مهر شده یا پلمپ چسبی دیگری گذاشته شوند و روی همه پاکات مذکور نام و نشانی شرکت کننده در مناقصه و موضوع مناقصه بوضوح نوشته شده باشد.

5– طرز تهیه و وضع پیشنهاد ها:

5-1- محتویات پاکت الف،ب و ج در یک نسخه باید توسط پیشنهاد دهنده تهیه و تسلیم شوند.
5-2- ذکر ارقام و مبالغ پیشنهادی به حروف در مواردی که تصریح گردیده، ضروری و الزام‌آور است.
5-3- در صورت مشاهده اختلاف بین مبالغ تعیین شده به حروف و مبالغ تعیین شده به ارقام، مبالغ تعیین شده به حروف معتبر خواهد بود.
5-4- پیشنهادهای قلم خورده و مخدوش بایستی در نقاط مورد اشاره امضاء و ممهور گردد در غیر اینصورت ناقص و مردود تلقی خواهد شد.
5-5- پیشنهادها باید طبق فرم پیشنهاد و سایر اسناد مناقصه بدون هیچگونه تغییری تهیه و تسلیم گردد.

6-5- کلیه صفحات و اوراق اسناد مناقصه باید به امضاء مجاز و مهر شرکت یا شخص پیشنهاد دهنده رسیده باشد.

5-7- کلیه پیشنهاد دهندگان موظفند پیشنهاد قیمت **(پاکت ج)** خود را مطابق جدول مقادیر منضم به اسناد مناقصه ارائه نمایند و تکمیل و پر کردن جدول ارائه شده الزامی می باشد.

5-8- در صورتیکه یک یا چند قسمت از اسناد و مدارک مناقصه به امضای پیشنهاد دهنده نرسیده باشد تسلیم پیشنهاد بمنزله قبول تمام شرایط و مشخصات اسناد و مدارک مناقصه از طرف پیشنهاد دهنده تلقی خواهد شد.

6- شرایط الزامی فنی جهت ارائه پیشنهاد :

6-1- مدت زمان تحویل موضوع مناقصه اعلام گردد.

6-2-مدت زمان گارانتی کالاهای موضوع مناقصه اعلام گردد.

6-3-ارائه اسناد مثبته مبنی بر اصالت کالای موضوع مناقصه

6-4- در صورت عدم موجودی کالای موضوع مناقصه و وارداتی بودن آن ،تعرفه گمرکی آن نیز اعلام گردد.

7- تضمین شرکت در مناقصه:

7-1-شرکت در مناقصه می بایست تضمین شرکت در مناقصه را بدون قید و شرط و به یکی از دو روش ذیل (واریز وجه نقد یا چک) تهیه و به همراه **پاکت الف** ارائه نمایند.

نوع تضمین شرکت در مناقصه	واریز وجه نقد	چک صیادی
مبلغ تضمین شرکت در مناقصه (ریال)	**10.000.000.000 ریال**	**10.000.000.000 ریال**
شرایط نحوه ارائه تضمین	واریز وجه نقد به عنوان تضمین شرکت در مناقصه به حساب شماره 0103799524003 بانک ملی شعبه فیروزکوه به نام شرکت تولیدی سیمان فیروزکوه	یک فقره چک صیادی – بدون ذکر بابت و با ثبت در سامانه ودر وجه شرکت تولیدی سیمان فیروزکوه یه شناسه ملی 10100040154 شماره ثبت 230

7-2-در صورت ارائه چک به عنوان تضمین شرکت در بمناقصه، رعایت موارد ذیل از سوی شرکت کننده الزامی می باشد.

7-3- سند ثبت چک در سامانه باید به همراه چک ارائه گردد. به عنوان کلمه تضمین و یا شرکت در مناقصه و یا تودیع وثیقه بر روی چک و در زمان ثبت چک نگارش نگردد.

7-4-تشخیص انتخاب نفر بعدی و تجدید مناقصه در صلاحیت و اختیار مناقصه گزار خواهد بود و لیکن چنانچه مناقصه گزار در صورت انصراف و استنکاف برنده مناقصه (نفر اول) تشخیص دهد با نفرات بعدی مذاکره نماید، همکاری با نفرات دوم و سوم مشروط به پذیرش قیمت اول خواهد بود.
7-5-چک صادره باید به تاریخ1405/09/25 در سامانه و در وجه شرکت تولیدی سیمان فیروزکوه ثبت گردد.
7-6-صاحبان امضاء مجاز مکلف به مهر و امضاء بر روی چک می باشند.(نه پشت چک)
7-7-تمامی هزینه های مربوط به اخذ و دریافت تضامین تماماً بعهده شرکت کننده در مناقصه می باشد.
7-8-تضمین برنده مناقصه تا پایان مناقصه و تایید خریدار نزد مناقصه گزار باقی می ماند.
7-9-تضمین پیشنهاد دهندگانی که قیمت آنان در مرتبه دوم و سوم و.....قرارمی گیرد پس از ابلاغ به برنده مناقصه عیناً به ایشان مسترد می گردد.
7-10-در صورت استنکاف و انصراف برنده مناقصه از انجام معامله، حداکثر تا یک هفته پس از اعلام نتیجه مناقصه و ابلاغ مناقصه گزار، تضمین شرکت در مناقصه به وسیله دستگاه مناقصه گزار ضبط می گردد و برنده مناقصه حق هیچگونه اعتراضی را ندارد.
7-11-تشخیص انتخاب نفر بعدی و نتیجه مناقصه در صلاحیت و اختیار مناقصه گزار خواهد بود ولیکن چنانچه مناقصه گزار در صورت انصراف و استنکاف برنده مناقصه (نفر اول) تشخیص دهد با نفر بعدی مذاکره نماید، همکاری با نفر دوم مشروط به پذیرش قیمت نفر اول خواهد بود.

8–نحوه تحویل :

اینکوترمز تحویل برای کالاهای موضوع مناقصه به صورت DDP می باشد.

9– نحوه پرداخت:

9-1- در صورت ارائه پیشنهاد قیمت به صورت ارزی ،پرداخت به فروشنده بصورت ریالی و بر مبنای نرخ فروش حواله اسکناس مرکز مبادله ارز و طلای ایران (ice.ir)در روز واریز وجه صورت می پذیرد.
9-2-تسویه حساب نهائی مبلغ مناقصه پس از تایید کمی و کیفی کالاهای موضوع مناقصه انجام خواهد شد.
9-3-در صورت درخواست پیش پرداخت از سوی فروشنده کالا (**حداکثر 20٪ مبلغ پیشنهاد شده**) ارائه ضمانت نامه بانکی پیش پرداخت (بدون قید شرط) در وجه شرکت تولیدی سیمان فیروزکوه اخذ و در پایان موضوع مناقصه و تایید کالا از نظر فنی به فروشنده کالا عودت خواهد شد.

4-9-پرداخت مالیات بر ارزش افزوده در قبال ارائه به موقع گواهینامه معتبر ثبت نام در نظام مالیت بر ترزش افزوده از سوی فروشنده به عهده خریدار می باشد.

10– تسلیم پیشنهادها :

پیشنهاد دهندگان باید پیشنهاد خود را طبق مفاد بند 4و 5 از این شرایط تهیه و پاکتهای محتوی آنها را لاک و مهر یا پلمپ چسبی نموده و تا ساعت14 روز چهارشنبه مورخ 1405/09/25 به دبیرخانه های شرکت واقع در **آدرس ذکر شده در اسناد مناقصه** تسلیم و رسید دریافت دارند.

پیشنهادهایی که خارج از مهلت مقرر تسلیم شود ترتیب اثر داده نخواهد شد.

11– اعتبار پیشنهادها :

پیشنهادها باید از هر حیث برای مدت سه ماه بعد از تاریخ ارائه پیشنهادها معتبر باشد.

12– صراحت پیشنهادها :

پیشنهادها باید صریح و بدون قید و شرط تهیه و تسلیم گردد. به پیشنهادهای مبهم و مشروط ترتیب اثر داده نخواهد شد.

13– هزینه‌های پیشنهاد :

مناقصه گزار هیچگونه هزینه ای را که پیشنهاد دهنده برای تهیه و ارائه پیشنهاد متحمل شده است به او پرداخت نخواهد کرد. **(هزینه چاپ آگهی مناقصه در روزنامه به عهده برنده مناقصه می باشد)**

14– رد یا قبول پیشنهادها :

بطور کلی مناقصه گزار در رد یا قبول هر یک از پیشنهادها یا رد کلیه آنها مختار است.

15– جعل و تبانی به زیان مناقصه گزار:

هرگاه در مناقصه حاضر بر مناقصه گزار روشن گردد که دو یا تعدادی از پیشنهاد دهندگان به زیان مناقصه گزار با یکدیگر تبانی نموده‌اند و یا اسناد ارائه شده از سوی پیشنهاد دهندگان جعل و خلاف حقیقت باشد، ضمن اینکه پیشنهادهای آنها از بررسی های مناقصه گزار حذف می گردد، موارد ذیل از سوی مناقصه گزار رأساً صورت خواهد گرفت:

1-حذف نام پیشنهاد دهندگان مذکور برای همیشه از فهرست شرکتهای طرف قرارداد با مناقصه گزار.

2- ضبط مبلغ ضمانتنامه شرکت در مناقصه به عنوان جبران خسارت مادی و معنوی به نفع شرکت تولیدی سیمان فیروزکوه.

16– نحوه قیمت گذاری در فرم شرکت در مناقصه :

قیمت مندرج در فرم پیشنهاد قیمت مناقصه، بعنوان قیمت کل کارهای مشروحه شامل کلیه هزینه‌ها و مخارجی است که ممکن است در اجرای کار و با در نظر گرفتن کلیه خطرات عمده، مسئولیتها و تعهداتی که در اسناد صراحتاً یا بعضاً بیان شده می باشد و شرکت در مناقصه بر مبنای آن صورت می گیرد.

17– اظهاریه پیشنهاد دهنده :

پیشنهاد دهنده بدون استثناء می‌پذیرد که:
در صورت وجود مغایرت بین جزئیات پیشنهاد شده توسط پیشنهاد دهنده، مناقصه گزار بنا به انتخاب خود و مشخصات فنی مناقصه و با جزئیات داده شده توسط پیشنهاد دهنده تصمیم خواهد گرفت و پیشنهاد دهنده ملزم به رعایت نظر مناقصه گزار خواهد بود.

18– آگاهی از مفاد اسناد و مدارک مناقصه:

پیشنهاد دهنده باید کلیه اسناد و مدارک مناقصه را بدقت مطالعه نموده و خود را ملزم به رعایت آنها بداند. بهرحال شرکت در مناقصه و امضای پیشنهاد بمنزله آن تلقی شده که تمامی اسناد و مدارک مناقصه را بدقت خوانده و هر گونه اطلاعاتی مربوط به آنها را بدست آورده و نسبت به هیچ جزء از آنها هیچگونه ابهام یا جهلی برای او وجود ندارد.

19– شرایط و نکات مهم جهت تعیین برنده مناقصه:

برنده مناقصه بر مبنای کل **قیمت پیشنهادی** با توجه به موارد زیر تعیین خواهد شد:
-حسن سابقه در تجربیات.
- قبول شرایط مناقصه و مشخصات فنی.
- سابقه کار پیشنهاد دهنده در پروژه‌های مشابه.
- زمان تحویل کالای موضوع مناقصه
- ارائه پیشنهاد مطابق با اصل کالاهای درخواست شده

- نحوه تحویل DDP نسبت به سایر شرایط در اولویت قرار دارد.
- نحوه دریافت مبلغ مناقصه (شرایط دریافت وجه)
- مدت زمان گارانتی کالای موضوع مناقصه
- ارائه اسناد و مدارک مثبته مبنی بر اصالت کالا

20– اعطای موضوع مناقصه و فسخ آن:

مناقصه گزار حق اعطای موضوع مناقصه را به هر پیشنهاد دهنده‌ای که پیشنهاد او را با اهداف سازمان خود منطبق می یابد را دارد.

21– پاسخگویی به سؤالات :

هر یک از شرکت کنندگان در مناقصه می توانند:
درصورت هرگونه سؤال و موضوعات فنی در ارتباط با اسناد و مدارک مناقصه با مناقصه گزار با شماره ذیل تماس حاصل فرمایید.

واحد بازرگانی، تلفن 5–02176401621 **داخلی** 137

PART NO.	QTY	UNIT	BESCHREIBUNG DESCRIPTION	WEITERE ANGABEN CHARACTERISTICS
320.2	9	STÜCK PIECE	GEWINDESTIFT set screw	<072359> DIN 00913 M48X07(
320.3	6	STÜCK PIECE	ANSCHLAGBLECH ZUR LAGERBUCHSE carrier plate for bearing bushing	<072754>
320.4	6	STÜCK PIECE	GEWINDESTIFT set screw	<072359> DIN 00913 M56X070
321	3	STÜCK PIECE	LAGERDECKEL OFFEN bearing cover, open	
321.1	24	STÜCK PIECE	ZYLINDERSCHRAUBE M. INNENSECHSKT. hexagon socket head cap screw	DIN 00912 M56X120
321.2	24	STÜCK PIECE	SCHEIBE washer	DIN 00125 58,0-1.

شرکت تولیدی سیمان فیروزکوه
دفتر فنی
تائید شد

اسناد شرکت در مناقصه عمومی خرید قطعات آسیب مواد
کارخانه سمان فیروزکوه (سهامی عام)

TEIL-NR. PART NO.	MENGE QTY	EINHEIT UNIT	BESCHREIBUNG DESCRIPTION	WEITERE ANGABEN CHARACTERISTICS
				<072359>
321.3	9	STÜCK PIECE	GEWINDESTIFT set screw	DIN 00913 M56X07(
321.4	3	STÜCK PIECE	VERSCHLUSSCHR.M.BUND U.INNEN 6KT hexagon socket screw plug	DIN 00908 R 1/2
321.5	3	STÜCK PIECE	USIT-RING USIT ring	U-22,70X030,00X2,
322	3	STÜCK PIECE	SPERRLUFTDICHTRING INNEN inner seal air sealing ring	
322.1	36	STÜCK PIECE	ZYLINDERSCHRAUBE M. INNENSECHSKT. hexagon socket head cap screw	DIN 00912 M16X055
322.2	36	STÜCK PIECE	SELBSTH.SCHR.-SICHERUNGSSCHEIBE self-locking washer for screw	DIN 25201 NL 16,
322.3	6	STÜCK PIECE	GEWINDESTIFT set screw	DIN 00913 M16X020
323	3	STÜCK PIECE	SPERRLUFTDICHTRING AUSSEN outer seal air sealing ring	

ی سیمان فیروزکوه
.فتر فنی
ائید شد

۰۵،۶،۱

اسناد شرکت در مناقصه عمومی خرید قطعات آسیب مواد
کارخانه سمان فیروزکوه (سهامی عام)

ITEM-NR. PART NO.	MENGE QTY	EINHEIT UNIT	BESCHREIBUNG DESCRIPTION	WEITERE ANGABEN CHARACTERISTICS
				<072359>
323.1	48	STÜCK PIECE	ZYLINDERSCHRAUBE M. INNENSECHSKT. hexagon socket head cap screw	DIN 00912 M20X090
323.2	48	STÜCK PIECE	SELBSTH.SCHR.-SICHERUNGSSCHEIBE self-locking washer for screw	DIN 25201 NL 20,
323.3	6	STÜCK PIECE	GEWINDESTIFT set screw	DIN 00913 M20X050
325.1	3	STÜCK PIECE	GEGENRING ZUM RADIALWELLENDICHTR. counter ring for radial shaft sealing ring	
325.2	3	STÜCK PIECE	GEGENRING ZUM RADIALWELLENDICHTR. counter ring for radial shaft sealing ring	
325.3	36	STÜCK PIECE	ZYLINDERSCHRAUBE M. INNENSECHSKT. hexagon socket head cap screw	DIN 00912 M10X065
325.4	36	STÜCK PIECE	SELBSTH.SCHR.-SICHERUNGSSCHEIBE self-locking washer for screw	DIN 25201 NL 10 F

ت تولیدی سیمان فیروزکوه
دفتر فنی
تائید شد
۰۵.۶.۱۷

PART NO.	QTY	UNIT	DESCRIPTION	WEITERE ANGABEN CHARACTERISTICS
				<072778>
325.5	4	STÜCK PIECE	GEWINDESTANGE threaded rod	
325.6	4	STÜCK PIECE	SECHSKANTMUTTER hexagon nut	DIN 00934 M010
325.7	4	STÜCK PIECE	SCHEIBE washer for bolt	DIN 07349 10,5
				<072359>
325.8	12	STÜCK PIECE	GEWINDESTIFT set screw	DIN 00913 M10X020
327	6	STÜCK PIECE	O-RING DIN 3771 O-ring DIN 3771	60,0X5 VITON
328	3	STÜCK PIECE	SCHLEISSRING ZUM LAGERDECKEL wear ring for bearing cover	
328.1	48	STÜCK PIECE	SENKSCHRAUBE MIT INNENSECHSKANT hexagon socket countersunk head screw	DIN 07991 M12X030

تولیدی سیمان فیروزکوه
دفتر فنی
تائید شد

اسناد شرکت در مناقصه عمومی خرید غلطک آسیاب مواد
کارخانه سیمان فیروزکوه (سهامی عام)

ITEM-NR. PART NO.	MENGE QTY	EINHEIT UNIT	BESCHREIBUNG DESCRIPTION	WEITERE ANGABEN CHARACTERISTICS
				<072359>
329	3	STÜCK PIECE	EINSATZ LAGERDECKEL insert bearing cover	
329.1	36	STÜCK PIECE	ZYLINDERSCHRAUBE M. INNENSECHSKT. hexagon socket head cap screw	DIN 00912 M10X07(
329.2	36	STÜCK PIECE	SELBSTH.SCHR.-SICHERUNGSSCHEIBE self-locking washer for screw	DIN 25201 NL 10,
329.3	9	STÜCK PIECE	ZYLINDERSCHRAUBE M. INNENSECHSKT. hexagon socket head cap screw	DIN 00912 M10X04(
329.4	9	STÜCK PIECE	SELBSTH.SCHR.-SICHERUNGSSCHEIBE self-locking washer for screw	DIN 25201 NL 10,
330	3	STÜCK PIECE	SCHLEISSBUCHSE ZUR MPS wear bushing for MPS	ZCHN. 151872 - CF
330.1	3	STÜCK PIECE	SPANNSTIFT spring type straight pin	DIN 01481 10X02E
330.2	36	STÜCK PIECE	ZYLINDERSCHRAUBE M. INNENSECHSKT. hexagon socket head cap screw	DIN 00912 M08X035

تولیدی سیمان فیروزکوه
دفتر فنی
تائید شد

PART NO.	QTY	UNIT	DESCRIPTION	WEITERE ANGABEN CHARACTERISTICS
				<072359>
330.3	36	STÜCK PIECE	KUPFERRING copper ring	DIN 07603A 08,0X
331.1	3	STÜCK PIECE	WELLENDICHTRING shaft sealing ring	DRM.760/800 H8 X
331.2	6	STÜCK PIECE	WELLENDICHTRING shaft sealing ring	760X810X20 FORM C
332	3	STÜCK PIECE	O-RING DIN 3771 O-ring DIN 3771	640X8 VITON
333	3	STÜCK PIECE	O-RING DIN 3771 O-ring DIN 3771	1030X10 VITON
334	3	STÜCK PIECE	O-RING DIN 3771 O-ring DIN 3771	1000X10 VITON
335	3	STÜCK PIECE	O-RING DIN 3771 O-ring DIN 3771	620X5 VITON
336.1	3	STÜCK PIECE	O-RING DIN 3771 O-ring DIN 3771	850X7 VITON

سیمان فیروزکوه

اسناد شرکت در مناقصه عمومی خرید غلطک آسیاب مواد
کارخانه سمان فیروزکوه (سهامی عام)

PART NO.	QTY	UNIT	DESCRIPTION	WEITERE ANGABEN CHARACTERISTICS
				<072359>
336.2	3	STÜCK PIECE	O-RING 810X4 VITON O-ring 810X4 VITON	-
336.3	3	STÜCK PIECE	O-RING 810X4 VITON O-ring 810X4 VITON	-
336.4	3	STÜCK PIECE	O-RING 820X4 VITON O-ring 820X4 VITON	-
336.5	3	STÜCK PIECE	O-RING 810X4 VITON O-ring 810X4 VITON	-
341	3	STÜCK PIECE	PENDELROLLENLAGER self-aligning roller bearing	241/630
342	3	STÜCK PIECE	ZYLINDERROLLENLAGER cylindrical roller bearing	NNU 41/630
346	3	STÜCK PIECE	DISTANZBUCHSE INNEN inner spacer bushing	
347	3	STÜCK PIECE	DISTANZBUCHSE AUSSEN outer spacer bushing	

سمان فیروزکوه
تر فنی
ید شد

۰۵،۹،

اسناد شرکت در مناقصه عمومی خرید قطعات آسیب دیده
کارخانه سمان فیروزکوه (سهامی عام)

PART NO.	QTY	UNIT	DESCRIPTION	WEITERE ANGABEN CHARACTERISTICS
				<072359>
350	3	STÜCK PIECE	ACHSE axle	
351	3	STÜCK PIECE	SICHERUNGSSCHEIBE (LAGER) safety disk (bearing)	
351.1	9	STÜCK PIECE	SECHSKANTSCHRAUBE hexagon head bolt	DIN 00931 M64X18(
351.2	9	STÜCK PIECE	SCHEIBE washer	ZCHN. 131046-3 -
352	3	STÜCK PIECE	SICHERUNGSSCHEIBE (DRUCKSTÜCK) safety disk (pressure yoke)	
352.1	9	STÜCK PIECE	SECHSKANTSCHRAUBE hexagon head bolt	DIN 00931 M64X190
352.2	9	STÜCK PIECE	SCHEIBE washer	DIN 00125 66,0-1
352.3	9	STÜCK PIECE	GEWINDESTIFT set screw	DIN 00913 M16X030

شرکت تولیدی سیمان فیروزکوه
دفتر فنی
تائید شد

TEIL-NR. PART NO.	MENGE QTY	EINHEIT UNIT	BESCHREIBUNG DESCRIPTION	WEITERE ANGABEN CHARACTERISTICS
				<072359>
353	3	STÜCK PIECE	LAGERDECKEL GESCHLOSSEN bearing cover, closed	
353.1	24	STÜCK PIECE	SECHSKANTSCHRAUBE hexagon head bolt	DIN 00931 M56X17(
353.2	24	STÜCK PIECE	SCHEIBE washer	DIN 00125 58,0-1
353.3	9	STÜCK PIECE	SECHSKANTSCHRAUBE hexagon head screw	DIN 00933 M56X08(
353.4	9	STÜCK PIECE	SCHEIBE washer	DIN 00125 58,0-1
353.5	9	STÜCK PIECE	VERSCHLUSSCHR.M.BUND U.INNEN 6KT. hexagon socket screw plug	DIN 00908 G 1 1/2
353.6	9	STÜCK PIECE	USIT-RING USIT ring	U-48,70X059,00X3,
360	3	STÜCK PIECE	DRUCKSTÜCK pressure yoke	

...یدی سیمان فیروزکوه
دفتر فنی
تائید شد

۰۵/۶/۱۱

اسناد شرکت در مناقصه عمومی خرید غلطک آسیاب مواد
کارخانه سمان فیروزکوه (سهامی عام)

PART NO.	QTY	UNIT	DESCRIPTION	WEITERE ANGABEN CHARACTERISTICS
				<072757>
360.1	3	STÜCK PIECE	BUCHSE ZUM DRUCKSTÜCK bushing for pressure yoke	ZCHN. 149394-3
				<072359>
360.2	6	STÜCK PIECE	SECHSKANTSCHRAUBE hexagon head screw	DIN 00933 M48X07(
360.3	6	STÜCK PIECE	SCHEIBE washer	DIN 00125 50,0-1
360.4	3	STÜCK PIECE	DECKEL (RUNDE AUSFÜHRUNG) cover (round design)	
360.5	3	STÜCK PIECE	DICHTUNG sealing	
360.6	12	STÜCK PIECE	ZYLINDERSCHRAUBE M. INNENSECHSKT. hexagon socket head cap screw	DIN 00912 M12X025
360.7	12	STÜCK PIECE	SELBSTH.SCHR.-SICHERUNGSSCHEIBE self-locking washer for screw	DIN 25201 NL 12,

سمان فیروزکوه
ر فنی
د شد

TEIL-NR. PART NO.	MENGE QTY	EINHEIT UNIT	BESCHREIBUNG DESCRIPTION	WEITERE ANGABEN CHARACTERISTICS
				<072359>
361	3	STÜCK PIECE	DRUCKSTÜCKPANZERUNG pressure yoke lining	
361.1	60	STÜCK PIECE	ZYLINDERSCHRAUBE M. INNENSECHSKT. hexagon socket head cap screw	DIN 00912 M30X070
361.2	60	STÜCK PIECE	SELBSTH.SCHR.-SICHERUNGSSCHEIBE self-locking washer for screw	DIN 25201 NL 30,
361.3	12	STÜCK PIECE	ZYLINDERSCHRAUBE M. INNENSECHSKT. hexagon socket head cap screw	DIN 00912 M36X070
361.4	12	STÜCK PIECE	SELBSTH.SCHR.-SICHERUNGSSCHEIBE self-locking washer for screw	DIN 25201 NL 36,
365	9	STÜCK PIECE	RINGSCHRAUBE HOCHFEST lifting eye bolt, high tensile	VRS-F-M48

ی سیمان فیروزکوه
دفتر فنی
تائید شد

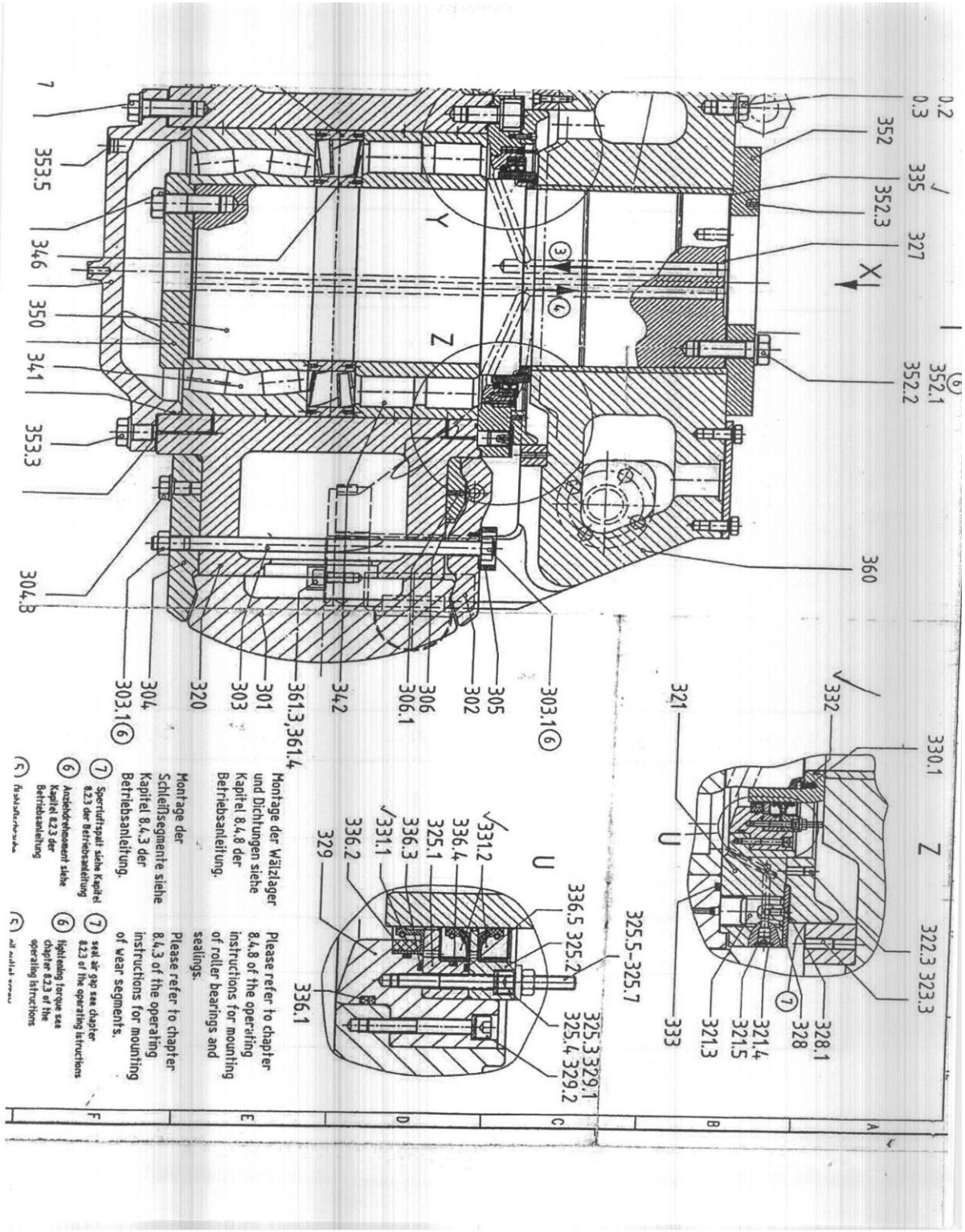
0.2
0.3
352
335
352.3
327
352.1
352.2
353.5
346
350
341
353.3
304.B
360
332
330.1
322.3 323.3
328.1
328
321.4
321.5
321.3
333
321
325.5-325.7
325.3 329.1
325.4 329.2
336.5 325.2
336.1
331.2
336.4
325.1
336.3
331.1
336.2
329
303.1
305
302
306
306.1
342
361.3,361.4
301
303
320
304
303.1
Montage der Wälzlager und Dichtungen siehe Kapitel 8.4.8 der Betriebsanleitung.
Please refer to chapter 8.4.8 of the operating instructions for mounting of roller bearings and sealings.
Montage der Schleißsegmente siehe Kapitel 8.4.3 der Betriebsanleitung.
Please refer to chapter 8.4.3 of the operating instructions for mounting of wear segments.
Sperrluftspalt siehe Kapitel 8.2.3 der Betriebsanleitung
seal air gap see chapter 8.2.3 of the operating instructions
Anziehdrehmoment siehe Kapitel 8.2.3 der Betriebsanleitung
tightening torque see chapter 8.2.3 of the operating instructions

ITEM NR. PART NO.	MENGE QTY	EINHEIT UNIT	BESCHREIBUNG DESCRIPTION	WEITERE ANGABEN CHARACTERISTICS
				<072359>
301	36	STÜCK PIECE	SCHLEISSSEGMENT wear segment	
302	72	STÜCK PIECE	KLEMMBÜGEL clamp bow	
303	72	STÜCK PIECE	STIFTSCHRAUBE stud	DIN 00938 M48X10
303.1	144	STÜCK PIECE	SECHSKANTMUTTER hexagon nut	DIN 00934 M048
304	3	STÜCK PIECE	ANSCHLAGRING retainer ring	
304.1	36	STÜCK PIECE	SECHSKANTSCHRAUBE hexagon head bolt	DIN 00931 M48X170
304.2	36	STÜCK PIECE	SCHEIBE washer	DIN 00125 50,0-1
304.3	9	STÜCK PIECE	SECHSKANTSCHRAUBE hexagon head screw	DIN 00933 M48X070

شرکت تولیدی سیمان فیروزکوه
دفتر فنی
تائید شد

اسناد شرکت در مناقصه عمومی خرید قطعات آسیاب مواد
کارخانه سمان فیروزکوه (سهامی عام)

PART NO.	QTY	UNIT	DESCRIPTION	WEITERE ANGABEN CHARACTERISTICS
				<072359>
304.4	9	STÜCK PIECE	SCHEIBE washer	DIN 00125 50,0-1
305	72	STÜCK PIECE	SCHRAUBENSCHUTZ screw protection	
306	3	STÜCK PIECE	KLEMMSCHEIBE clamp disk	
306.1	9	STÜCK PIECE	GEWINDESTIFT set screw	DIN 00913 M16X030
320	3	STÜCK PIECE	LAGERBUCHSE bearing bushing	
				<072754>
320.1	12	STÜCK PIECE	VERSCHLUSSSCHRAUBE MIT INNEN 6KT. hexagon socket screw plug	DIN 00906 R 1/4

شرکت تولیدی سیمان فیروزکوه
دفتر فنی
تائید شد

فرم بر چسب پاکت ها

لطفا" به صورت جداگانه بریده و پس از تکمیل اطلاعات بر روی پاکت مربوطه بچسبانید.

پاکت (الف) : پاکت ضمانت نامه مناقصه خرید غلطک آسیاب مواد

موضوع مناقصه:.....

نام شرکت :.....

آدرس :. .....

تلفن : ..... فکس : ..... همراه : .....

پاکت (ب) : پاکت اطلاعات فردی و سازمانی شرکت کننده مناقصه خرید غلطک آسیاب مواد

موضوع مناقصه:.....

نام شرکت :.....

آدرس :. .....

تلفن : ..... فکس : ..... همراه : .....

پاکت (ج): پاکت پیشنهاد قیمت مناقصه خرید غلطک آسیاب مواد

موضوع مناقصه:.....

نام شرکت :.....

آدرس :. .....

تلفن : ..... فکس : ..... همراه : .....

لطفا" جهت تحویل پاکات تکمیل شده ، این فرم را همراه داشته باشید.

برگه رسید پاکات شرکت در مناقصه: **موضوع مناقصه**

اینجانب ..... نماینده شرکت..... در تاریخ:.../...../..... ساعت: ...:.... پاکات **الف، ب و ج**

مربوط به مناقصه فوق الذکر را در محل..... شرکت..... تحویل آقا/خانم .....

نماینده شرکت ..... داده و این رسید را دریافت نمودم.

امضاء تحویل گیرنده